AZ 170

7 719 000 989

6 720 603 536 (99.03) OSW

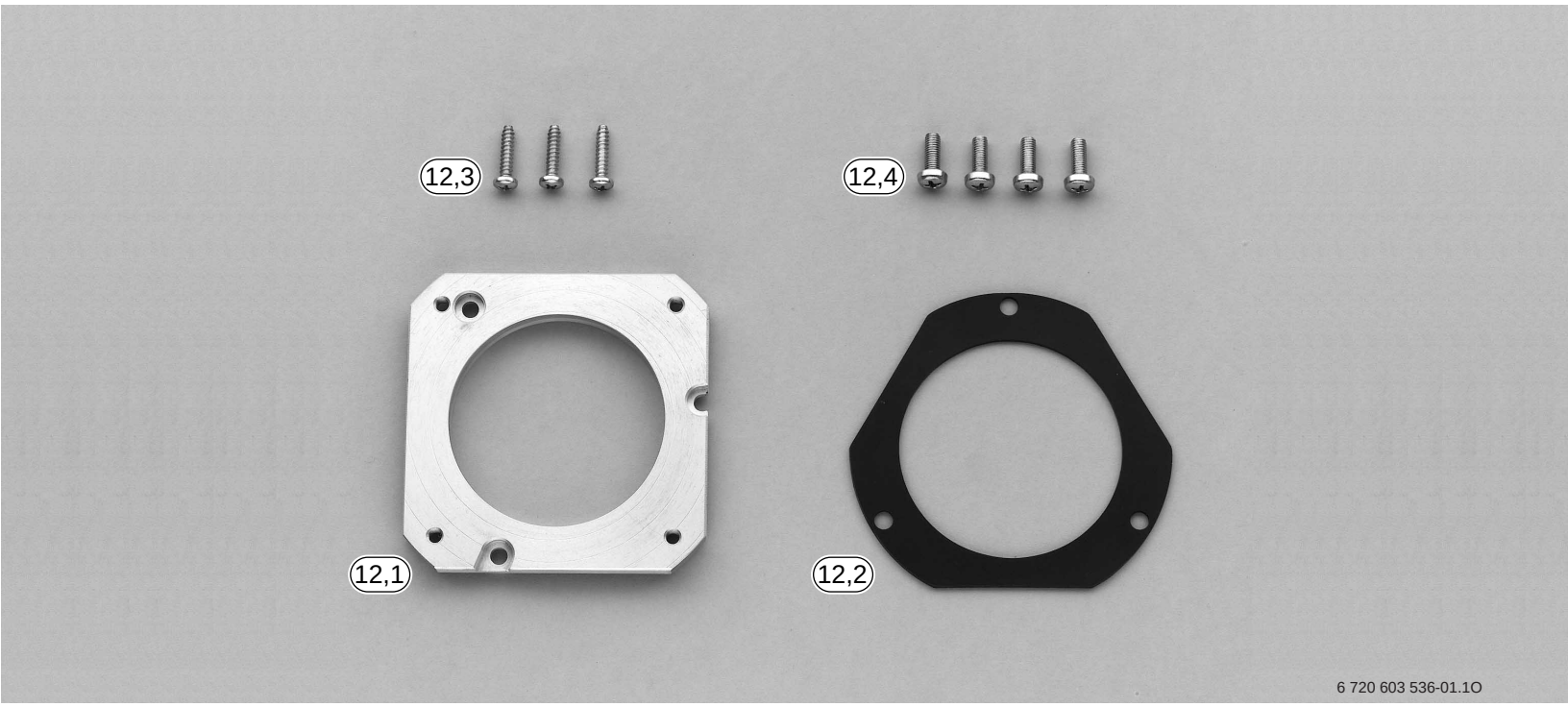

Deutsch

Die einwandfreie Funktion ist nur gewährleistet, wenn die Installationsanleitung eingehalten wird. Änderungen vorbehalten. Der Einbau muß von einem zugelassenen Installateur erfolgen. Zur Montage des Gerätes ist die entsprechende Installationsleitung zu beachten

Italiano

Il corretto funzionamento è garantito soltanto se vengono scrupolosamente rispettate le presenti istruzioni l'installazione deve essere affidata ad un installatore qualificato. La Junkers si riserva il diritto di effettuare tutte le modifiche che riterrà necessarie.

JUNKERS
Bosch Thermotechnik

Deutsch

		Seite
1	**Verwendung**	**3**
2	**Allgemeines**	**3**
3-6	**Montage**	**4-5**

Italiano

		Pagina
1	**Utilizzo**	**3**
2	**Informazioni generali**	**3**
3-6	**Montaggio**	**4-5**

Deutsch

1 Verwendung

Gerätetyp	Abgaszubehör
ZSR 8, 11-3 AE	AZ 170
ZSR 11-4 AE	
ZSR 7, 11-5 AE	

2 Allgemeines

Die Junkers-Gas-Kesselthermen ZSR 8, 11-3/4 AE, sind entsprechend der EG-Gasgerätrichtlinie (90/396/EWG) auf Basis der DIN 3368, Teil 5 und 8 geprüft und zugelassen. Die Junkers-Gas-Kesselthermen ZSR 7, 11-5 AE sind entsprechend der EG-Gasgeräterichtlinie (90/396/EWG) und pr EN 483 geprüft und zugelassen.

Bei der Abgasabführung nach C82 ist das Abgaszubehör Bestandteil der CE- Zulassung. Aus diesem Grund dürfen nur Original-Junkers-Abgaszubehöre verwendet werden.

Die maximal zulässige Abgas-/Frischluftrohrlänge ist den jeweiligen Basiszubehören zu entnehmen.

Der Wasserinhalt der Junkers-Gas-Kesselthermen liegt unter 10 Liter und entspricht somit Gruppe I der DampfKV. Entsprechend § 12, Absatz 1, ist keine Bauartzulassung für den Wärmeerzeuger und das Abgaszubehör erforderlich.

Die Oberflächentemperatur am Frischluftrohr liegt unter 85 °C. Somit sind keine Mindestabstände zu brennbaren Baustoffen erforderlich. Die Vorschriften der einzelnen Länder können hiervon abweichen und Mindestabstände zu brennbaren Baustoffen vorschreiben.

Italiano

1 Utilizzo

con Apparecchio	accessorio per scarico fumi
ZSR 8, 11-3 AE	AZ 170
WR 250-1 AME	
WR 325-3 AME	

2 Informazioni generali

Le caldaie a gas serie ZSR 8, 11-3 AE sono state controllate ed omologate secondo la norma DIN 3368, parti 5 e 8 onformemente a quanto previsto dalla direttiva CEE relativa agli apparecchi a gas (CEE 90/396).

Le caldaie a gas Junkers ZW 20-1 AME sono state controllate ed omologate secondo la direttiva CEE relativa agli apparecchi a gas (CEE 90/396) ed alla norma pr EN 483.

Gli scaldabagni istantanei a gas Junkers WR 250/325-1/3 AME sono stati controllati ed omologati conformemente a quanto previsto dalla direttiva CEE relativa agli apparecchi a gas (CEE 90/396) ed alla norma EN 26.

Nel caso del condotto di scarico secondo C_{12}, C_{32}, C_{42} e C_{82} l'accessorio per scarico fumi è parte integrante dell'omologazione CE. Per questo motivo è obbligatorio l'utilizzo di accessori di scarico fumi originali Junkers.

Le lunghezze massime degli scarichi concentrici sono indicate nelle istruzioni degli accessori di base.

Il contenuto di acqua calda delle caldaie a gas „Kesselthermen" è inferiore a 10 litri e rientra quindi nel gruppo I del regolamento relativo alle caldaie a vapore. Come indicato al § 12, comma 1, l'omologazione del sistema di costruzione non è necessaria né per il generatore di calore, né per l'accessorio di scarico fumi.

La temperatura massima delle superfici esterne inferiore a 85 °C. Non è pertanto necessario rispettare distanze previste per le sostanze infiammabili. Le norme possono comunque differire e prescrivere differenti distanze minime.

Deutsch

3.1 Montage AZ 170 bei ZSR 8, 11-3 AE, ZSR 11-4 AE und ZSR 7, 11-5 AE

Vorbereiten

– Kesseltherme am Hauptschalter ausschalten.

Demontieren

– Drehen Sie die Schrauben (c) am Deckel (b) heraus (Bild 2).
– Nehmen Sie den Deckel mit Dichtung (b) ab (Bild 2).

Montieren

– Legen Sie die Dichtung (12.2) auf das Lochbild des Luftkastens (Bild 3).
– Legen Sie den Adapter (12.1) auf die Dichtung (12.2) (Bild 4).
– Schrauben Sie den Adapter (12.1) mit den drei Schrauben (12.3) fest (Bild 4).

Hinweis: Die Schrauben (12.4) dienen zum Befestigen des Abgaszubehörs AZ 164 bzw. AZ 208 am Luftkasten der Therme.

3 + 4:

12: AZ 170

Italiano

3.1 Montaggio AZ 170 su ZSR 8, 11-3 AE

Preparazione

– Spegnere la caldaia tramite l'interruttore principale.

Smontaggio

– Togliere le viti (c) del coperchio (b) (fig. 2).
– Togliere il coperchio con la guarnizione (b) (fig. 2).

Montaggio

– Applicare la guarnizione (12.2) sul foro, lato aria, della camera di combustione (fig. 3).
– Mettere l'adattatore (12.1) sulla guarnizione (12.2) (fig. 4).
– Fissare l'adattatore (12.1) con le tre viti (12.3) (fig. 4).

Avvertenza: Le viti (12.4) servono per il fissaggio dell'accessorio per scarico fumi AZ 273 sulla camera di combustione della caldaia.

3 + 4:

12: AZ 170

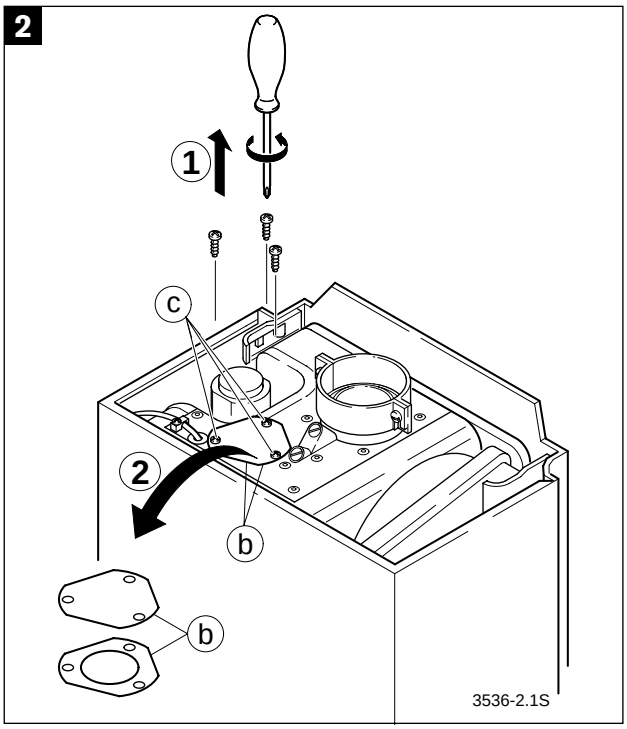
2
1
c
2
b
b
3536-2.1S

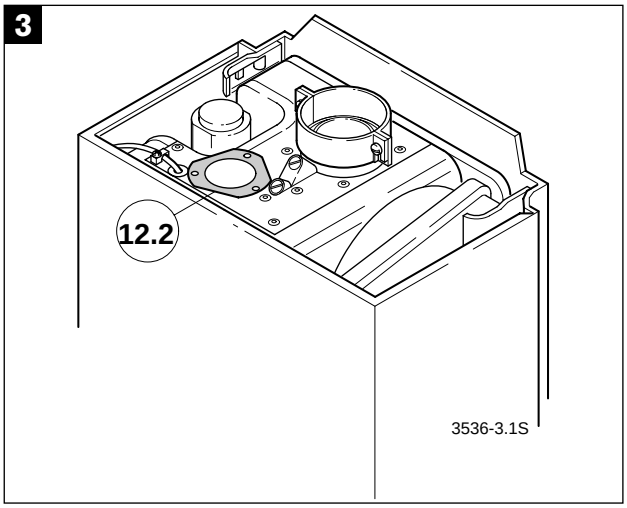
3
12.2
3536-3.1S

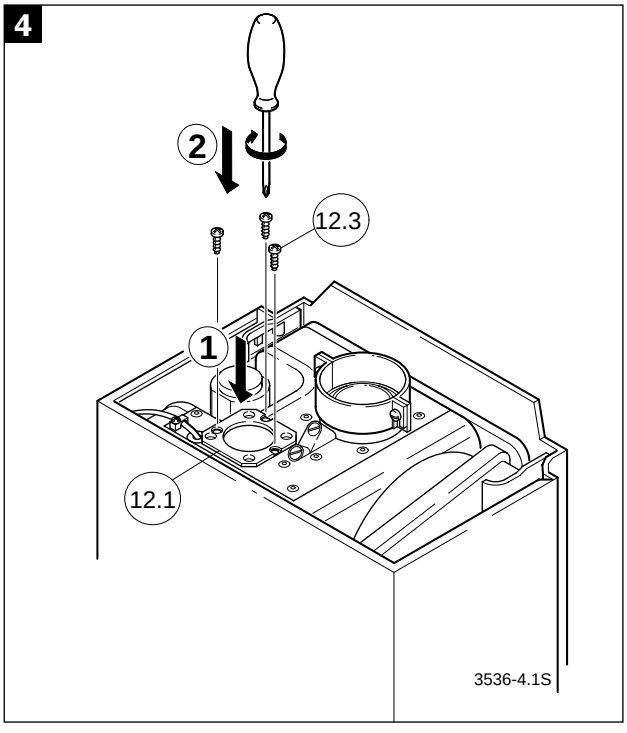
4
2
12.3
1
12.1
3536-4.1S

3.2 Montaggio AZ 170 su WR 250-1 AME e WR 325-3 AME

Preparazione

– Spegnere lo scaldabagno (fig. 6).

Smontaggio

– Togliere le viti (c) del coperchio (b) (fig. 7).
– Togliere il coperchio con la guarnizione (b) (fig. 7).

Montaggio

– Applicare la guarnizione (12.2) sul foro, lato aria, della camera di combustione (fig. 8).
– Mettere l'adattatore (12.1) sulla guarnizione (12.2) (fig. 9).
– Fissare l'adattatore (12.1) con le tre viti (12.3) (fig. 9).

Avvertenza: Le viti (12.4) servono per il fissaggio dell'accessorio per scarico fumi AZ 273 sulla camera di combustione della caldaia.

5

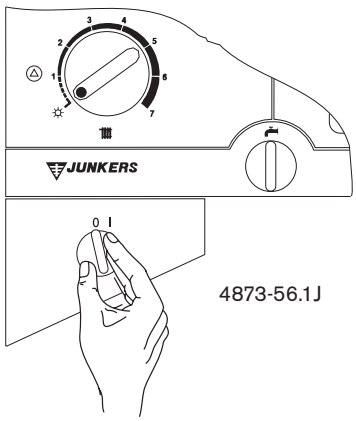

6

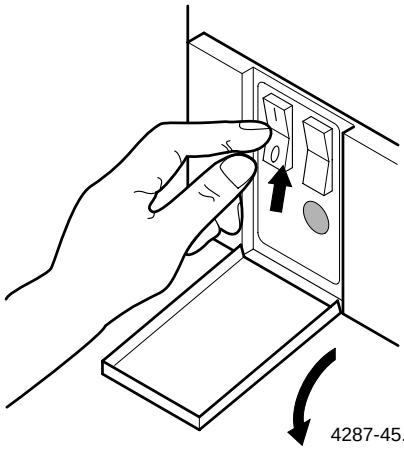

7

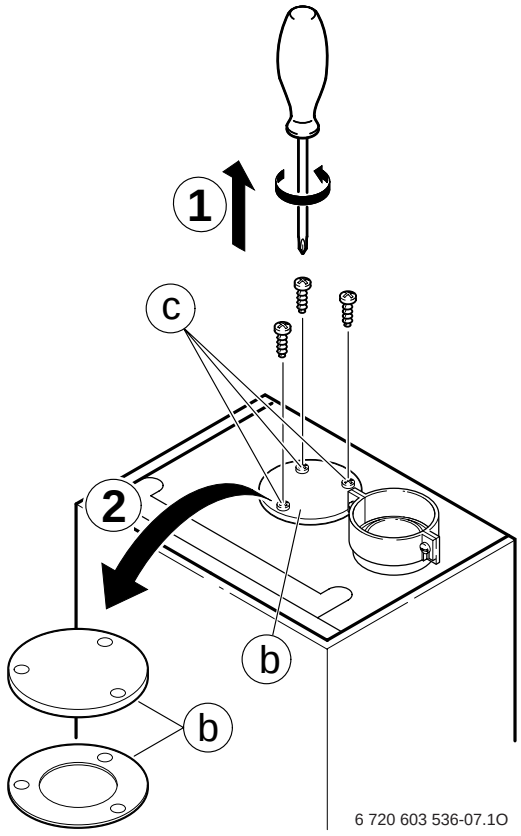

8

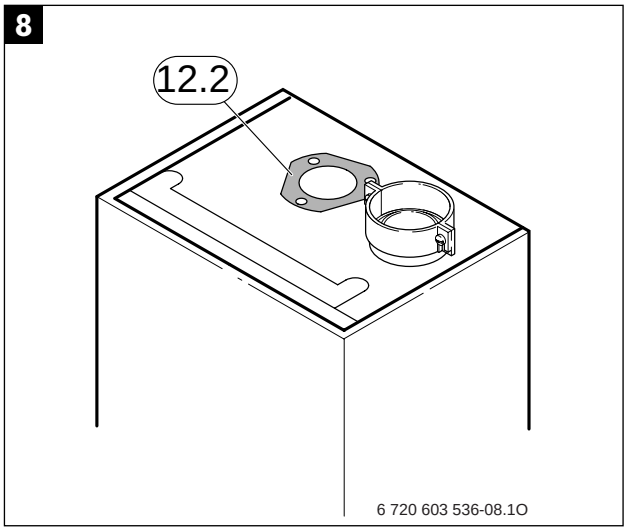

9

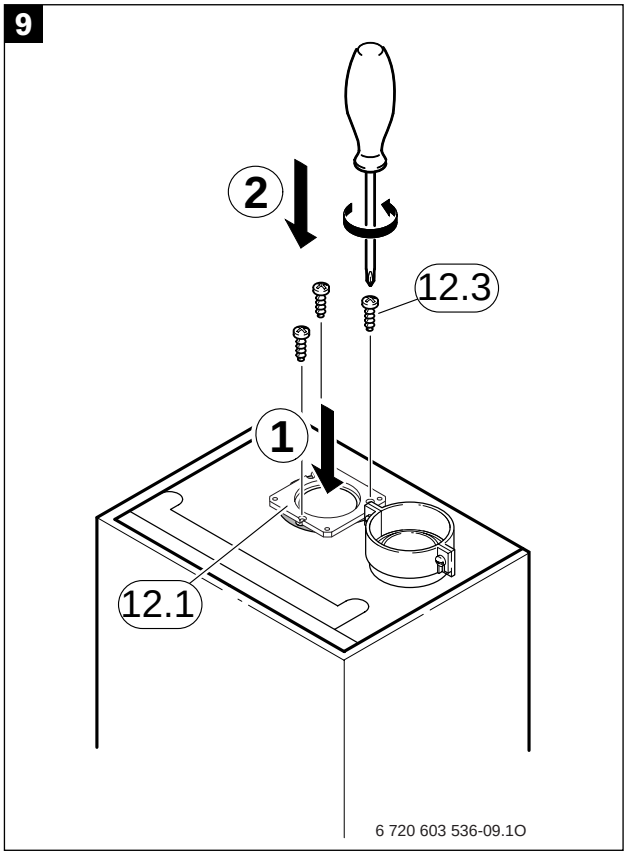

8 + **9**:

12: AZ 170

Deutschland	Robert Bosch GmbH Geschäftsbereich Junkers D-73243 Wernau, Postfach 1309 ✆ 0 71 53 / 30 61
España	Robert Bosch Comercial Española S. A. Hnos. Garcia Noblejas, 19, Apartado 50.488 28037 Madrid ✆ 91 / 3 67 40 00
Italia	Robert Bosch Industriale e Commerciale S. p. A. Settore Junkers 20149 Milano, Via M.A. Colonna 35 ✆ 02 / 3 69 61, Fax 02 / 3 69 65 61
Nederland	Robert Bosch B.V. Divisie Junkers Postbus 502 2130 Am Hoofddorp ✆ 0 23 / 5 65 67 00, Fax 0 23 / 5 65 67 11
Österreich	Robert Bosch AG Hüttenbrennergasse 5 A-1011 Wien ✆ 02 22 / 79 72 20
België/Belgique	N. V. SERVICO S. A. Kontichsesteenweg 17 B-2630 Aartselaar ✆ 03 / 8 87 20 60, Fax 03 / 8 77 01 29
Danmark	Robert Bosch a/s Telegrafvej 1 DK-2750 Ballerup ✆ 44 68 68 68, Fax 44 97 97 63
Schweiz	A. Brennwald AG Dammstraße 12 CH-8810 Horgen ✆ 1 / 7 27 91 91, Fax 1 / 7 27 91 99
Portugal	Vulcano Urb. do Falcão Lote 502 Pontinha 1675 Lisboa ✆ 01-478 81 20, Fax 01-479 30 22